品　名	万能鋼板
品　名	パンチングパネル

品　名	長さ(mm)	巾(mm)	厚さ(mm)	重量(kg)	
万能鋼板	3000	540	1.2	17.9	40361
万能鋼板	2000	540	1.2	12.0	40362
パンチングパネル	3000	540	1.2	14.1	40363
パンチングパネル	2000	540	1.2	9.6	40364

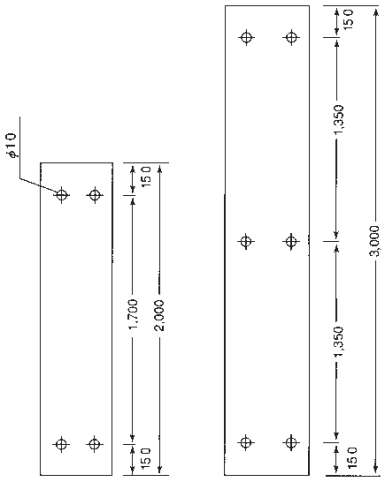

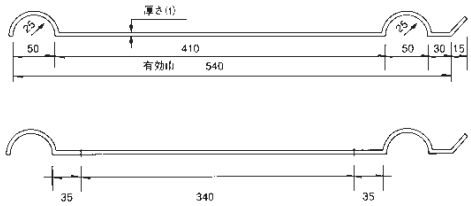

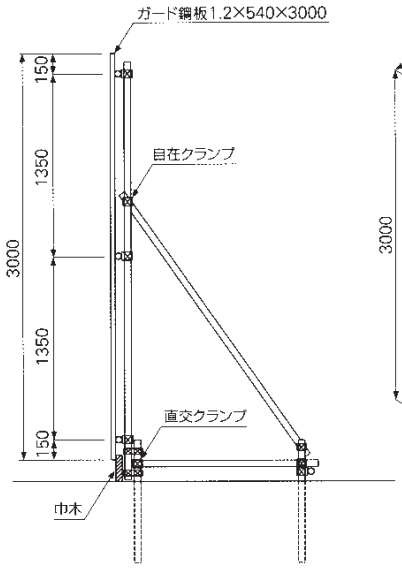

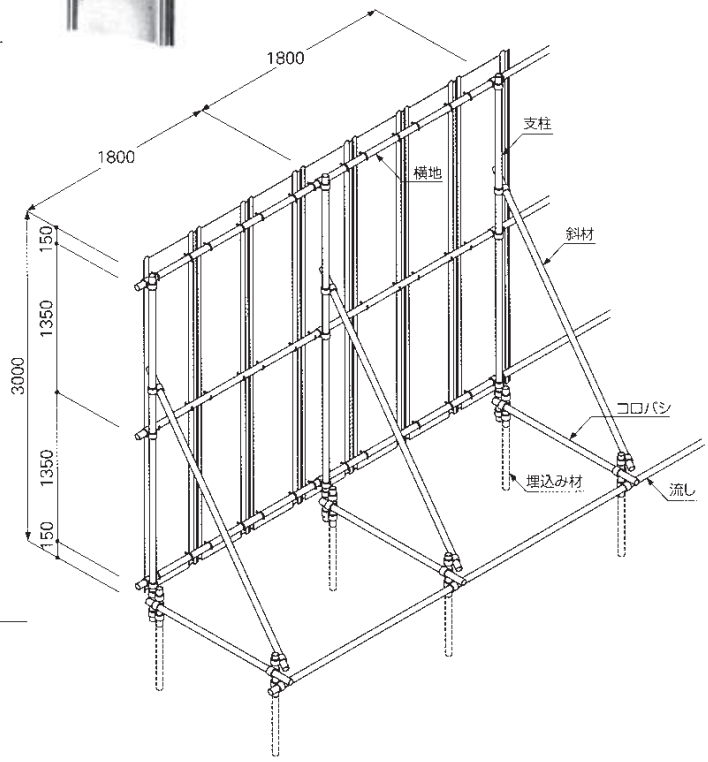

品　名	フックボルト
梱 包 数	100

40367

！ 販売のみの扱いとなります。

フックボルトI−2 φ8mm

インデックス
建　枠
筋違・下さん 布　板
階　段 手摺・アーム
足場板・バタ角 パイプ・大引材
ベース・大引受 車輪・連合金具
クランプ ジョイント
6役・ブルマン 壁つなぎ 他
ブラケット ステップ・垂直はしご
シート (シートハンガー) ネット (ネットハンガー)
アサガオ
防音パネル 養生枠・鬼クラ
先行手摺
クイックボード 梁　枠
ペコビーム
荷受フォーム
ローリング
親綱・支柱
安全ブロック
ハンガー・チェーン はしご ハンドレール
マイティーベース 脚　立
法面階段 ベランダブリッジ
サポート
万能鋼板 フラットパネル ガードフェンス バリケード ラバーコーン
ゲート類
敷鉄板・ゴムマット 生コン打設資材
パレット 備　品
ハウス トイレ 風呂シャワー
機械類 ベルコン
測量機器
ステップ足場

フラットパネル

※クリアタイプもご用意できます。

インデックス
建　枠
筋違・下さん 布　板
階　段 手摺・アーム
足場板・バタ角 パイプ・大引材
ベース・大引受 車輪・連合金具
クランプ ジョイント
6役・ブルマン 壁つなぎ 他
ブラケット ステップ・垂直はしご
シート (シートハンガー) ネット (ネットハンガー)
アサガオ
防音パネル 養生枠・鬼クラ
先行手摺
クイックボード 梁　枠
ペコビーム
荷受フォーム
ローリング
親綱・支柱
安全ブロック
ハンガー・チェーン はしご ハンドレール
マイティーベース 脚　立
法面階段 ベランダブリッジ
サポート
万能鋼板 フラットパネル ガードフェンス バリケード ラバーコーン
ゲート類
敷鉄板・ゴムマット 生コン打設資材
パレット 備　品
ハウス トイレ 風呂シャワー
機械類 ベルコン
測量機器
ステップ足場

品　名　フラットパネル

! メーカーからの取寄せになります。

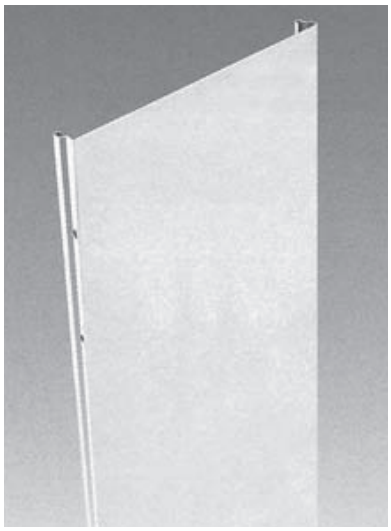

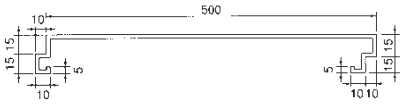

長さL(m)	重量(kg)	
3	18.6	40368
2	12.4	40369

品　名　フラットコーナーパネル

! メーカーからの取寄せになります。

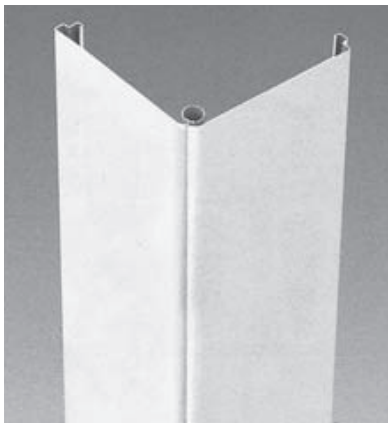

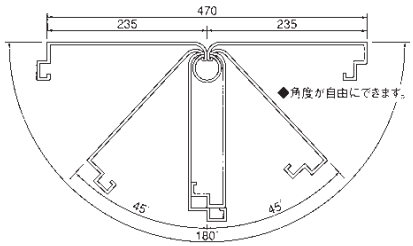

フラットパネルをより自由にご使用いただけるようにフラット専用自在コーナーを用意いたしました。このコーナー部材は現場に合わせて仮囲いの角度を自由に調節できます。

長さL(m)	重量(kg)	
3	18.9	40357
2	12.6	40358

出隅部使用角度:70°～180°
入隅部使用角度:60°～180°

品　名　フラット幅調整パネル

! メーカーからの取寄せになります。

仮囲いの最後に残るわずかなすき間。中途半端で安全性・防犯面でも心配なこのすき間も、フラット幅調整パネルが解消します。
連結する他のパネルに重ねて幅を調節するため、どんな小さなすき間にもピッタリ合わせることができます。

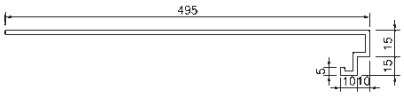

規　格	調整幅(mm)	長さL(m)	重量(kg)	
3型	40～520	3	17.3	40332
		2	11.5	40333
4型	40～220	3	8.8	
		2	5.9	

品　名　万能鋼板用ドア

! メーカーからの取寄せになります。

開閉が簡単で通りやすく設計された、スマートな現場の通用口です。
施錠はミワロックで設計してありますので防犯対策も万全。また、錆止め塗装を施すなど耐久性や安全性にも優れていますし、現場の美観にも役立ちます。

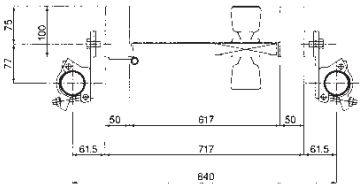

規　格	重量(kg)	
H3000	79	40334
H2000	60	40335

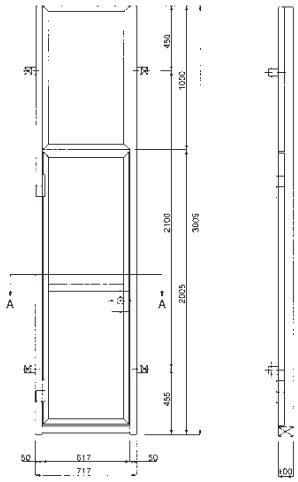

品　名　フラットパネル用ドア

規　格	重量(kg)
H3000	30
H2000	22

※W1000のワイドタイプもご用意できます。

! メーカーからの取寄せになります。

フラットパネルのフラットでスッキリした外観を活かした、専用のドアパネルです。連結金具でしっかり固定する、安全性にも優れたドアパネルは、グレードの高い外観をより一層引き立てます。

背面図　正面図

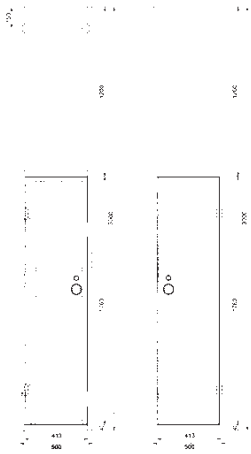

連結金具

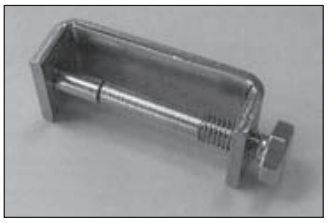

取付金具使用数

規　格	連結金具	クイックフック･C型金具	
H3000	4	2	40359
H2000	2	2	40360

品　名　C型金具　40346

! 販売のみの扱いとなります。

軽く締め付けるだけでフラットパネルを設置できます。また任意の位置に取付け可能なので布パイプの高さも自由に設定できます。他の種類のフックとの共用はできません。締め過ぎに注意して下さい。

C型金具設置投影図

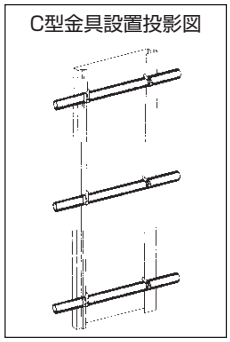

品　名　スライドフック1型　40339

! 販売のみの扱いとなります。

階段工事などの急傾斜地での設置工事に使用します。任意の位置に取り付け可能なので布パイプの傾斜に合わせて確実に固定できます。

スライドフック1型設置図

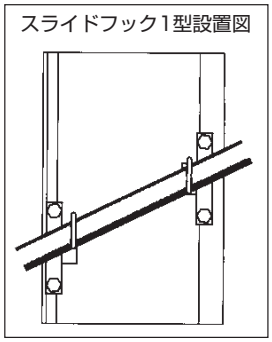

インデックス
建　枠
筋違･下さん 布　板
階　段 手摺･アーム
足場板･バタ角 パイプ･大引材
ベース･大引受 車輪･連合金具
クランプ ジョイント
6役･ブルマン 壁つなぎ 他
ブラケット ステップ･垂直はしご
シート (シートハンガー) ネット (ネットハンガー)
アサガオ
防音パネル 養生枠･鬼クラ
先行手摺
クイックボード 梁　枠
ペコビーム
荷受フォーム
ローリング
親綱･支柱
安全ブロック
ハンガー･チェーン はしご ハンドレール
マイティーベース 脚　立
法面階段 ベランダブリッジ
サポート
万能鋼板 フラットパネル ガードフェンス バリケード ラバーコーン
ゲート類
敷鉄板･ゴムマット 生コン打設資材
パレット 備　品
ハウス トイレ 風呂シャワー
機械類 ベルコン
測量機器
ステップ足場

ガードフェンス

インデックス
建　枠
筋違・下さん 布　板
階　段 手摺・アーム
足場板・バタ角 パイプ・大引材
ベース・大引受 車輪・連合金具
クランプ ジョイント
6役・ブルマン 壁つなぎ 他
ブラケット ステップ・垂直はしご
シート (シートハンガー) ネット (ネットハンガー)
アサガオ
防音パネル 養生枠・鬼クラ
先行手摺
クイックボード 梁　枠
ペコビーム
荷受フォーム
ローリング
親綱・支柱
安全ブロック
ハンガー・チェーン はしご ハンドレール
マイティーベース 脚　立
法面階段 ベランダブリッジ
サポート
万能鋼板 フラットパネル ガードフェンス バリケード ラバーコーン
ゲート類
敷鉄板・ゴムマット 生コン打設資材
パレット 備　品
ハウス トイレ 風呂シャワー
機械類 ベルコン
測量機器
ステップ足場

品　名	ガードフェンス全鉄板
重量(kg)	16.0
梱 包 数	25

40875

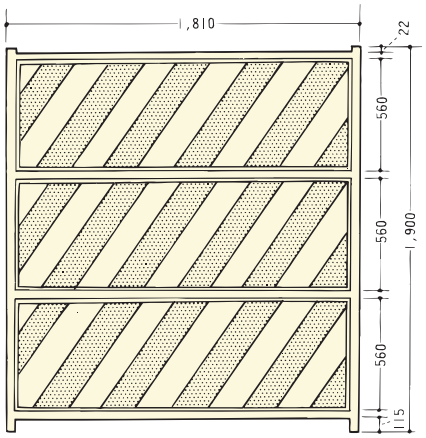

品　名	ガードフェンス全鉄板ドア付
重量(kg)	23.0

40876

品　名	ガードフェンス1.8
重量(kg)	17.0
梱 包 数	25

40871

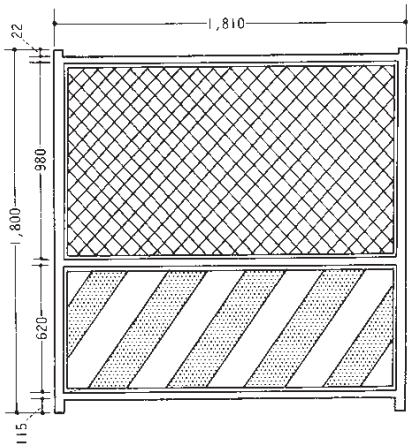

品　名	ガードフェンス1.8ドア付
重量(kg)	20.0

40873

品　名	ガードフェンス1.2
重量(kg)	12.5
梱 包 数	25

40872

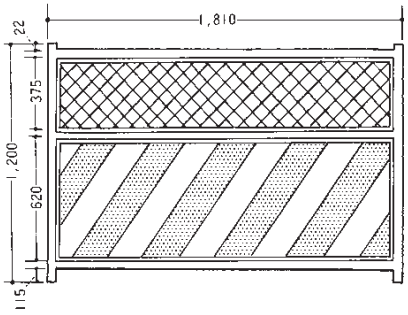

品　名	ガードフェンス台
重量(kg)	10

40880

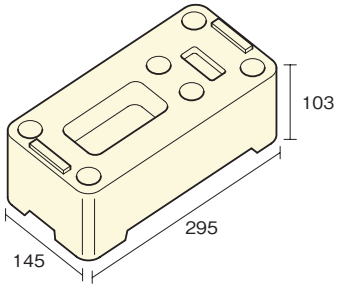

品　名	ガードフェンスサポート
重量(kg)	1.8
梱 包 数	10

40883

品　名	ガードフェンスH網取付金具
重量(kg)	1.0
梱 包 数	15

40881

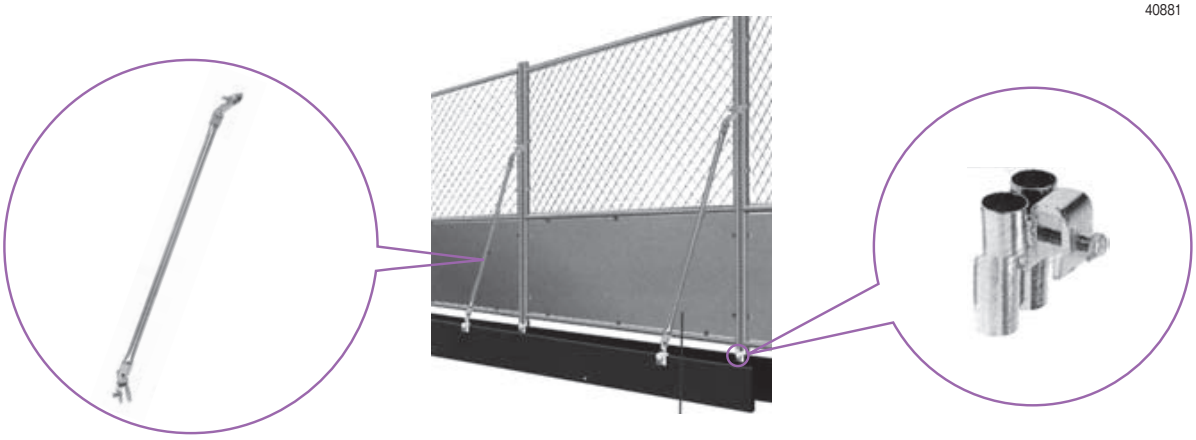

品　名	ラバーコーン
重量(kg)	3.7
梱 包 数	10

40731

品　名	コーンバー
重量(kg)	1.0
梱 包 数	10

40732

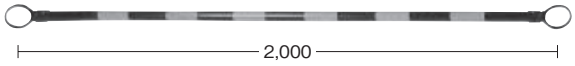

品　名	木製バリケード
重量(kg)	16

30095

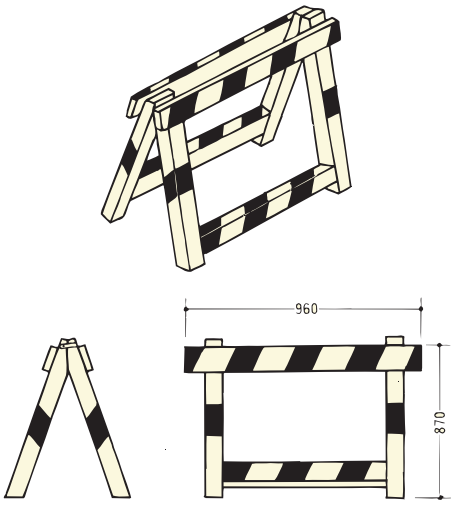

品　名	単管バリケード
重量(kg)	4.5
梱 包 数	10

47300

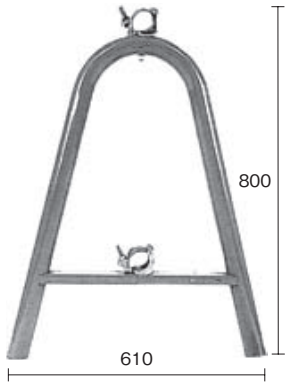

48.6φクランプ付

品　名	ウエイト
重量(kg)	8.0

47310

インデックス
建　枠
筋違・下さん 布　板
階　段 手摺・アーム
足場板・バタ角 パイプ・大引材
ベース・大引受 車輪・連合金具
クランプ ジョイント
6役・ブルマン 壁つなぎ 他
ブラケット ステップ・垂直はしご
シート (シートハンガー) ネット (ネットハンガー)
アサガオ
防音パネル 養生枠・鬼クラ
先行手摺
クイックボード 梁　枠
ペコビーム
荷受フォーム
ローリング
親綱・支柱
安全ブロック
ハンガー・チェーン はしご ハンドレール
マイティーベース 脚　立
法面階段 ベランダブリッジ
サポート
万能鋼板 フラットパネル ガードフェンス バリケード ラバーコーン
ゲート類
敷鉄板・ゴムマット 生コン打設資材
パレット 備　品
ハウス トイレ 風呂シャワー
機械類 ベルコン
測量機器
ステップ足場

インデックス
建　枠
筋違・下さん
布　板
階　段
手摺・アーム
足場板・バタ角
パイプ・大引材
ベース・大引受
車輪・連合金具
クランプ
ジョイント
6役・ブルマン
壁つなぎ 他
ブラケット
ステップ・垂直はしご
シート
(シートハンガー)
ネット
(ネットハンガー)
アサガオ
防音パネル
養生枠・鬼クラ
先行手摺
クイックボード
梁　枠
ペコビーム
荷受フォーム
ローリング
親綱・支柱
安全ブロック
ハンガー・チェーン
はしご
ハンドレール
マイティーベース
脚　立
法面階段
ベランダブリッジ
サポート
万能鋼板
フラットパネル
ガードフェンス
バリケード
ラバーコーン
ゲート類
敷鉄板・ゴムマット
生コン打設資材
パレット
備　品
ハウス
トイレ
風呂シャワー
機械類
ベルコン
測量機器
ステップ足場

品　名	開型パネルゲート(CKN)

! メーカーからの取寄せになります。

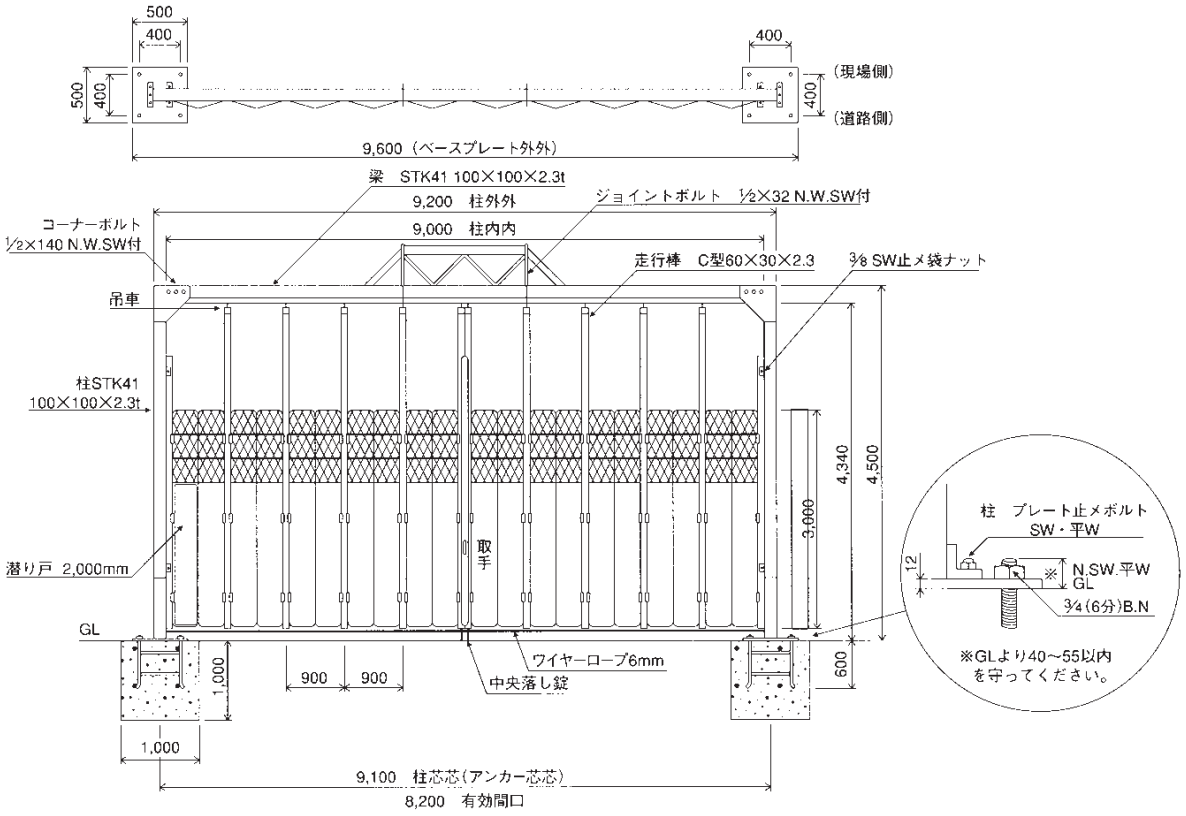

品　名	簡易パネルゲート(KCN)

! メーカーからの取寄せになります。

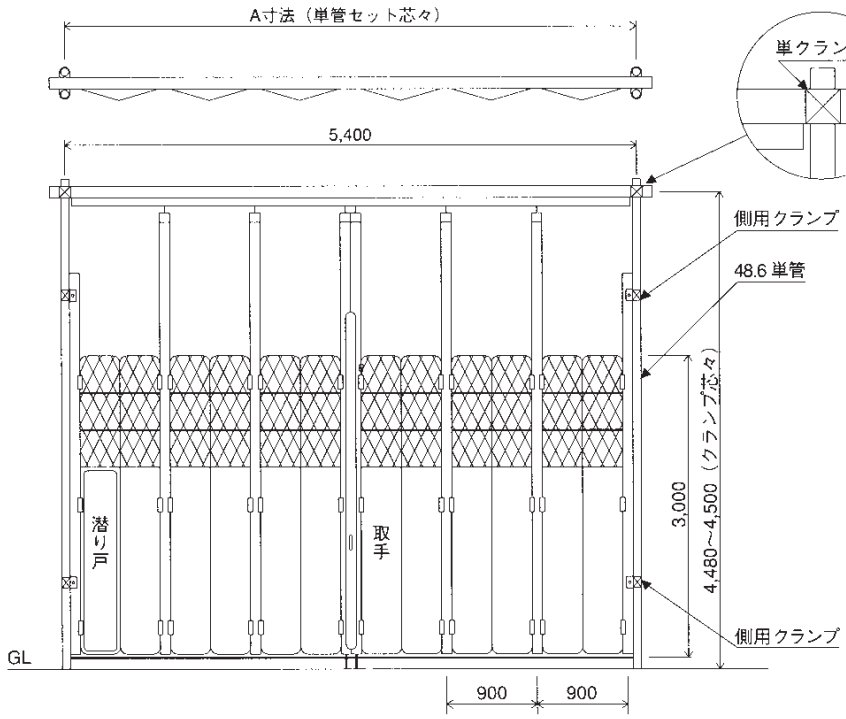

規　格	A寸法(mm)	
KCN−36	3,600	40541
KCN−45	4,500	40542
KCN−54	5,400	40543
KCN−63	6,300	40544
KCN−72	7,200	40545
KCN−81	8,100	40546
KCN−90	9,000	40547

パネルゲート部材表

部　材　名		規格・使用数量								
		CK−36	CK−45	CK−54	CK−63	CK−72	CK−81	CK−90	CK−99	CK−108
支柱(左・右兼用)		2	2	2	2	2	2	2	2	2
梁　部材										
36型	40531	1								
45型	40532		1							
54型	40533			1						
63型	40534				1					
72型(中央ジョイント)	40535					2	2	2	2	2
81型(72+09)	40536						1			
90型(72+18)	40537							1		
99型(72+27)	40538								1	
108型(72+36)	40539									1
走行棒　部材										
中央右(落し棒付)		1	1	1	1	1	1	1	1	1
中央左(落し棒付)		1	1	1	1	1	1	1	1	1
中間		2	3	4	5	6	7	8	9	10
側(左右兼用)		2	2	2	2	2	2	2	2	2
CKパネル　中間		3	4	5	6	7	8	9	10	11
CKパネル　潜り戸付		1	1	1	1	1	1	1	1	1
パネル止めピン		24	30	36	42	48	54	60	66	72
ベースプレート		2	2	2	2	2	2	2	2	2
アンカーボルト(3/4X600)		4	4	4	4	4	4	4	4	4
吊車(3号　単車)		4	5	6	7	8	9	10	11	12
ワイヤー(6 m /m)		5.6	6.5	7.4	8.3	9.2	10.1	11	11.9	12.8
ターンバックル		1	1	1	1	1	1	1	1	1
ワイヤークリップ		4	4	4	4	4	4	4	4	4
柱・プレート止めボルト		12	12	12	12	12	12	12	12	12
柱・梁止めボルト		6	6	6	6	6	6	6	6	6
梁継ぎボルト						10	20	20	20	20
袋ナットセット　3/8		4	4	4	4	4	4	4	4	4

品　名	ミニドア

規　格	重量(kg)	
6.0m	94.0	40502
4.5m	80.0	40501

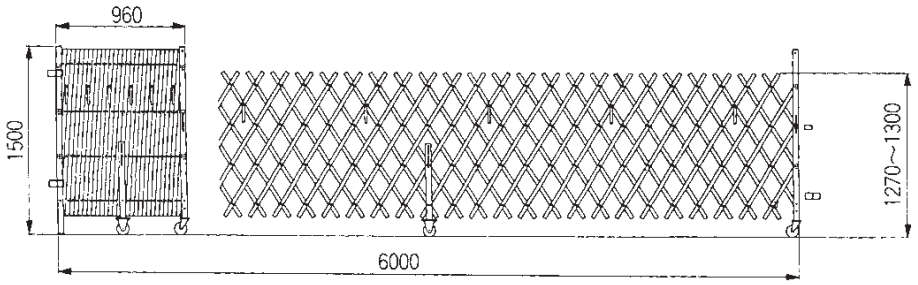

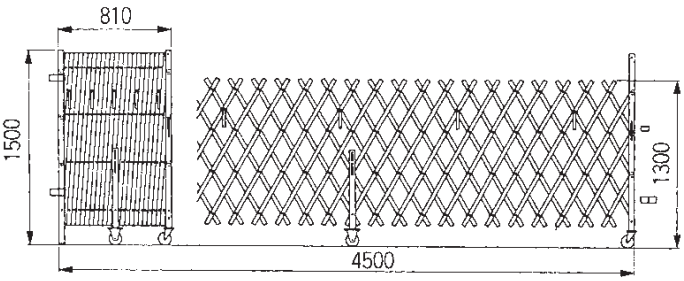

振止金具　40504

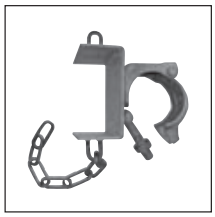

ロック金具　40503

インデックス
建　枠
筋違・下さん 布　板
階　段 手摺・アーム
足場板・バタ角 パイプ・大引材
ベース・大引受 車輪・連合金具
クランプ ジョイント
6役・ブルマン 壁つなぎ 他
ブラケット ステップ・垂直はしご
シート (シートハンガー) ネット (ネットハンガー)
アサガオ
防音パネル 養生枠・鬼クラ
先行手摺
クイックボード 梁　枠
ペコビーム
荷受フォーム
ローリング
親綱・支柱
安全ブロック
ハンガー・チェーン はしご ハンドレール
マイティーベース 脚　立
法面階段 ベランダブリッジ
サポート
万能鋼板 フラットパネル ガードフェンス バリケード ラバーコーン
ゲート類
敷鉄板・ゴムマット 生コン打設資材
パレット 備　品
ハウス トイレ 風呂シャワー
機械類 ベルコン
測量機器
ステップ足場

インデックス
建　枠
筋違・下さん 布　板
階　段 手摺・アーム
足場板・バタ角 パイプ・大引材
ベース・大引受 車輪・連合金具
クランプ ジョイント
6役・ブルマン 壁つなぎ 他
ブラケット ステップ・垂直はしご
シート (シートハンガー) ネット (ネットハンガー)
アサガオ
防音パネル 養生枠・鬼クラ
先行手摺
クイックボード 梁　枠
ペコビーム
荷受フォーム
ローリング
親綱・支柱
安全ブロック
ハンガー・チェーン はしご ハンドレール
マイティーベース 脚　立
法面階段 ベランダブリッジ
サポート
万能鋼板 フラットパネル ガードフェンス バリケード ラバーコーン
ゲート類
敷鉄板・ゴムマット 生コン打設資材
パレット 備　品
ハウス トイレ 風呂シャワー
機械類 ベルコン
測量機器
ステップ足場

品　名	クロスキャスターゲート(LGC)

！ メーカーからの取寄せになります。

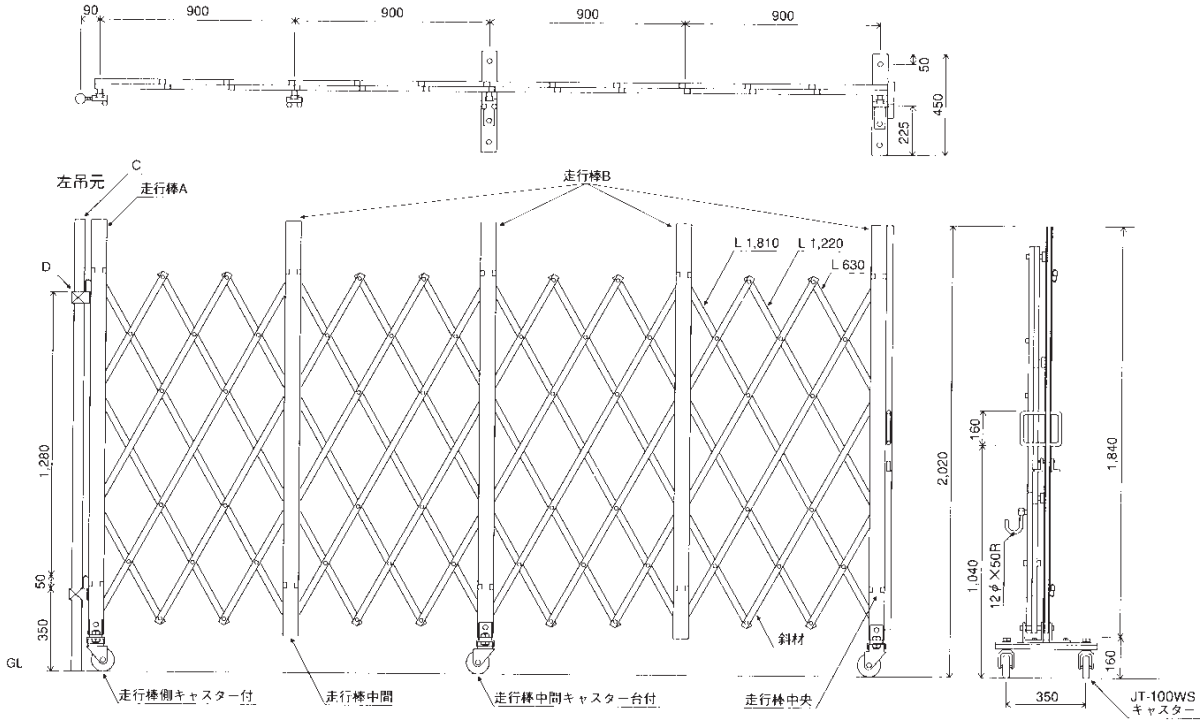

品　名	パネルキャスターゲート(LGP)

！ メーカーからの取寄せになります。

LGP36-40524

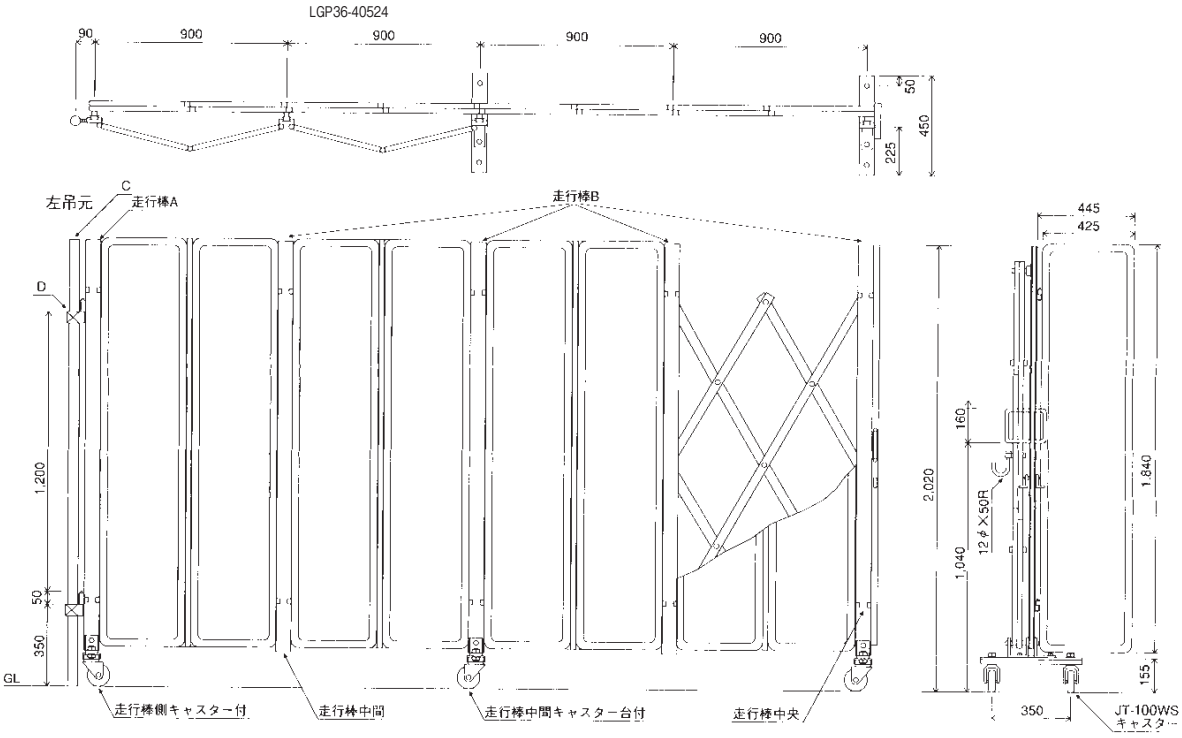

品　名	パネルメッシュキャスターゲート(LGPM)

! メーカーからの取寄せになります。

LGPM36-40551

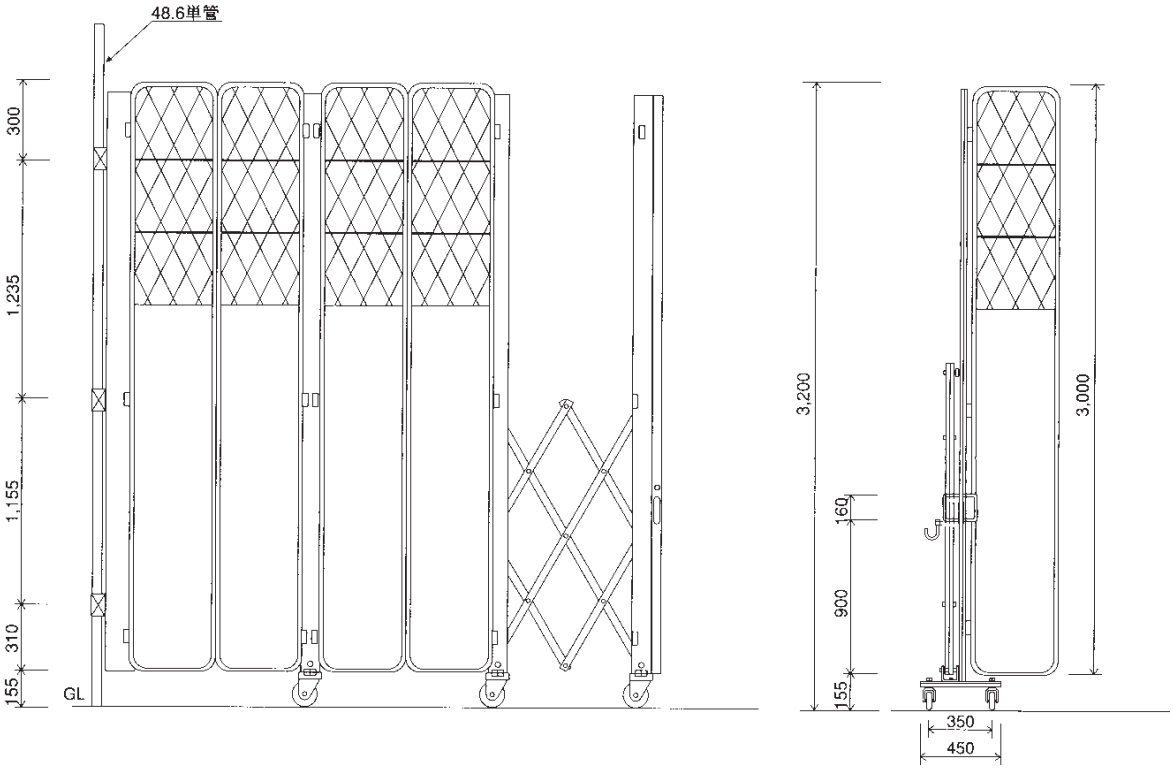

キャスターゲートサイズ表

※規格の表示は、クロスキャスターゲートの型式です。

規　格	W寸法(m/m)	H寸法(m/m) ()はLGPM	スパン数 (パネル)		
LGC−36	3,600	2,020 (3,200)	4		40518
LGC−45	4,500	2,020 (3,200)	5		40519
LGC−54	5,400	2,020 (3,200)	6		40517
LGC−63	6,300	2,020 (3,200)	7		40515
LGC−72	7,200	2,020 (3,200)	8		40514
LGC−81	8,100	2,020 (3,200)	9		40516
LGC−90	9,000	2,020 (3,200)	10		40506
LGC−99	9,900	2,020 (3,200)	11		40507
LGC−108	10,800	2,020 (3,200)	12		40508
LGC−117	11,700	2,020 (3,200)	13		40509
LGC−126	12,600	2,020 (3,200)	14		40510

インデックス
建　枠
筋違・下さん 布　板
階　段 手摺・アーム
足場板・バタ角 パイプ・大引材
ベース・大引受 車輪・連合金具
クランプ ジョイント
6役・ブルマン 壁つなぎ 他
ブラケット ステップ・垂直はしご
シート (シートハンガー) ネット (ネットハンガー)
アサガオ
防音パネル 養生枠・鬼クラ
先行手摺
クイックボード 梁　枠
ペコビーム
荷受フォーム
ローリング
親綱・支柱
安全ブロック
ハンガー・チェーン はしご ハンドレール
マイティーベース 脚　立
法面階段 ベランダブリッジ
サポート
万能鋼板 フラットパネル ガードフェンス バリケード ラバーコーン
ゲート類
敷鉄板・ゴムマット 生コン打設資材
パレット 備　品
ハウス トイレ 風呂シャワー
機械類 ベルコン
測量機器
ステップ足場

敷鉄板・ゴムマット

インデックス
建　枠
筋違・下さん
布　板
階　段
手摺・アーム
足場板・バタ角
パイプ・大引材
ベース・大引受
車輪・連合金具
クランプ
ジョイント
6役・ブルマン
壁つなぎ 他
ブラケット
ステップ・垂直はしご
シート
(シートハンガー)
ネット
(ネットハンガー)
アサガオ
防音パネル
養生枠・鬼クラ
先行手摺
クイックボード
梁　枠
ペコビーム
荷受フォーム
ローリング
親綱・支柱
安全ブロック
ハンガー・チェーン
はしご
ハンドレール
マイティーベース
脚　立
法面階段
ベランダブリッジ
サポート
万能鋼板
フラットパネル
ガードフェンス
バリケード
ラバーコーン
ゲート類
敷鉄板・ゴムマット
生コン打設資材
パレット
備　品
ハウス
トイレ
風呂シャワー
機械類
ベルコン
測量機器
ステップ足場

品　名	ゴムマット
規　格	PA1010
寸法(mm)	1,000×2,000×10
重量(kg)	24.0

40720

圧縮許容応力：15kg/cm^2

品　名	敷鉄板	
寸　法(mm)	重量(kg)	
1,500×6,000×22	1,600	40700
1,500×3,000×22	800	40701

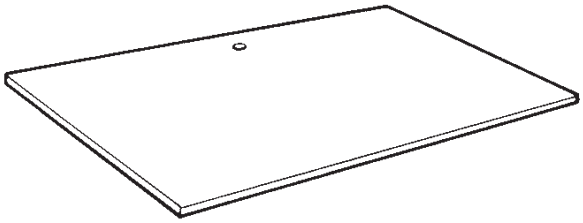
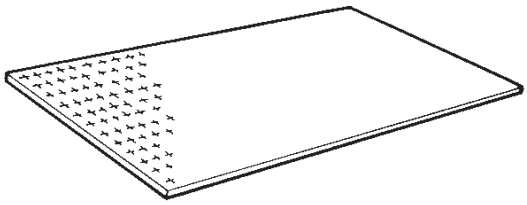
品　名	縞鋼板	
寸　法(mm)	重量(kg)	
900×1,800×9	110	40717